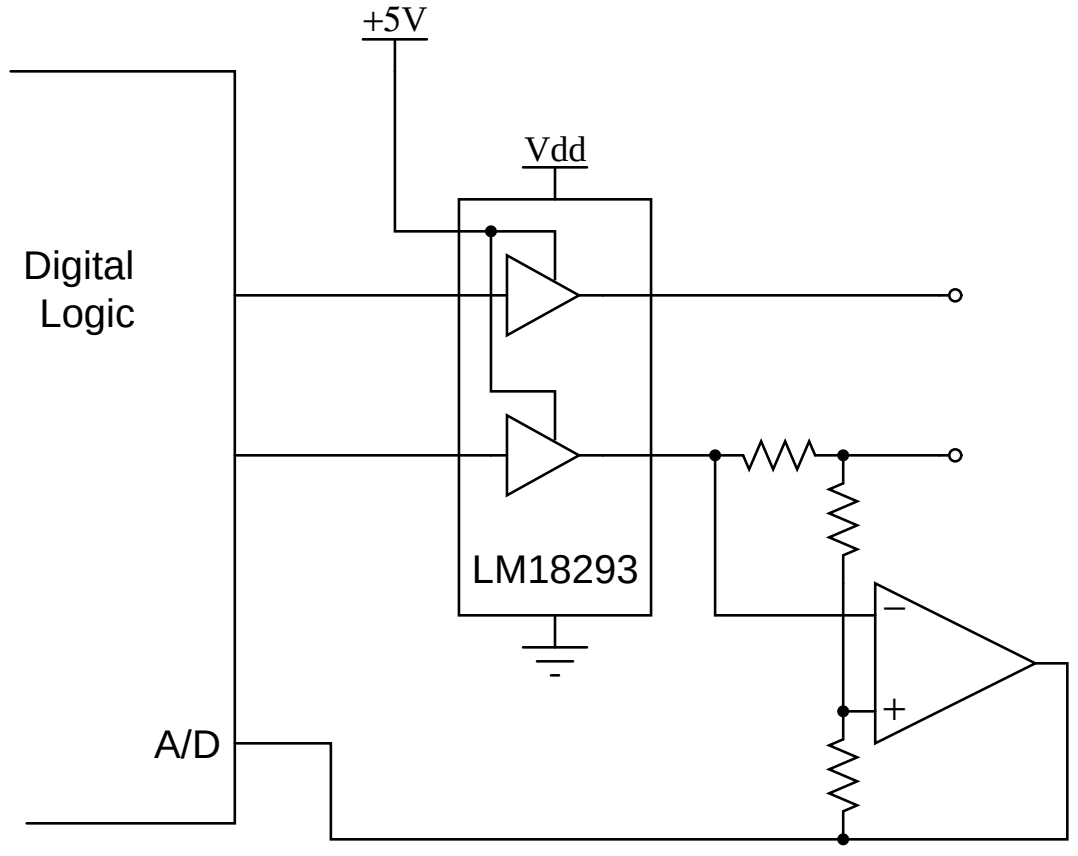
+5V
Vdd
Digital
Logic
LM18293
A/D
−
+