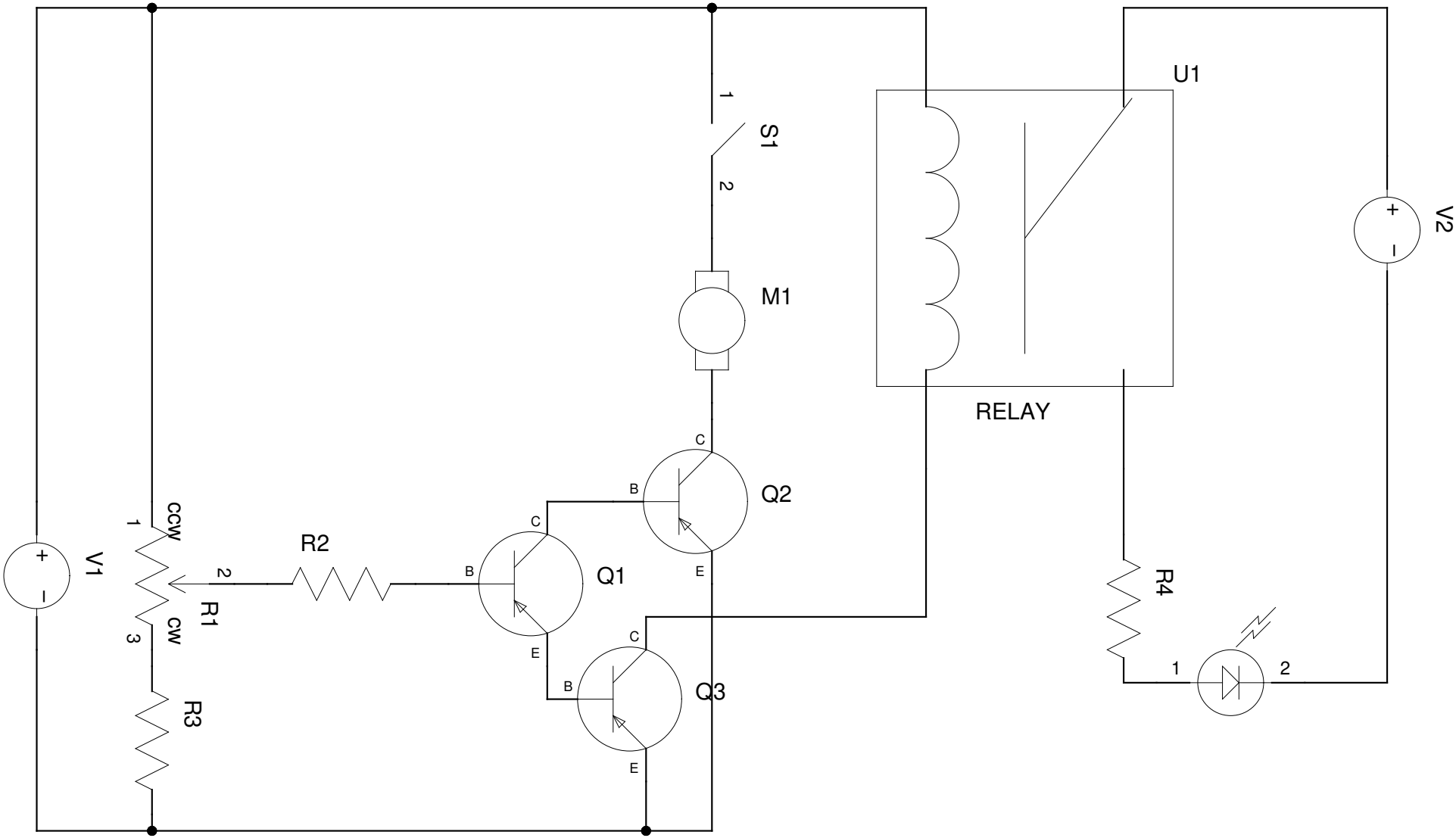
V1
+
−
1
2
3
CCW
CW
R1
R2
R3
B
C
E
Q1
Q2
Q3
1
2
S1
M1
U1
RELAY
V2
R4