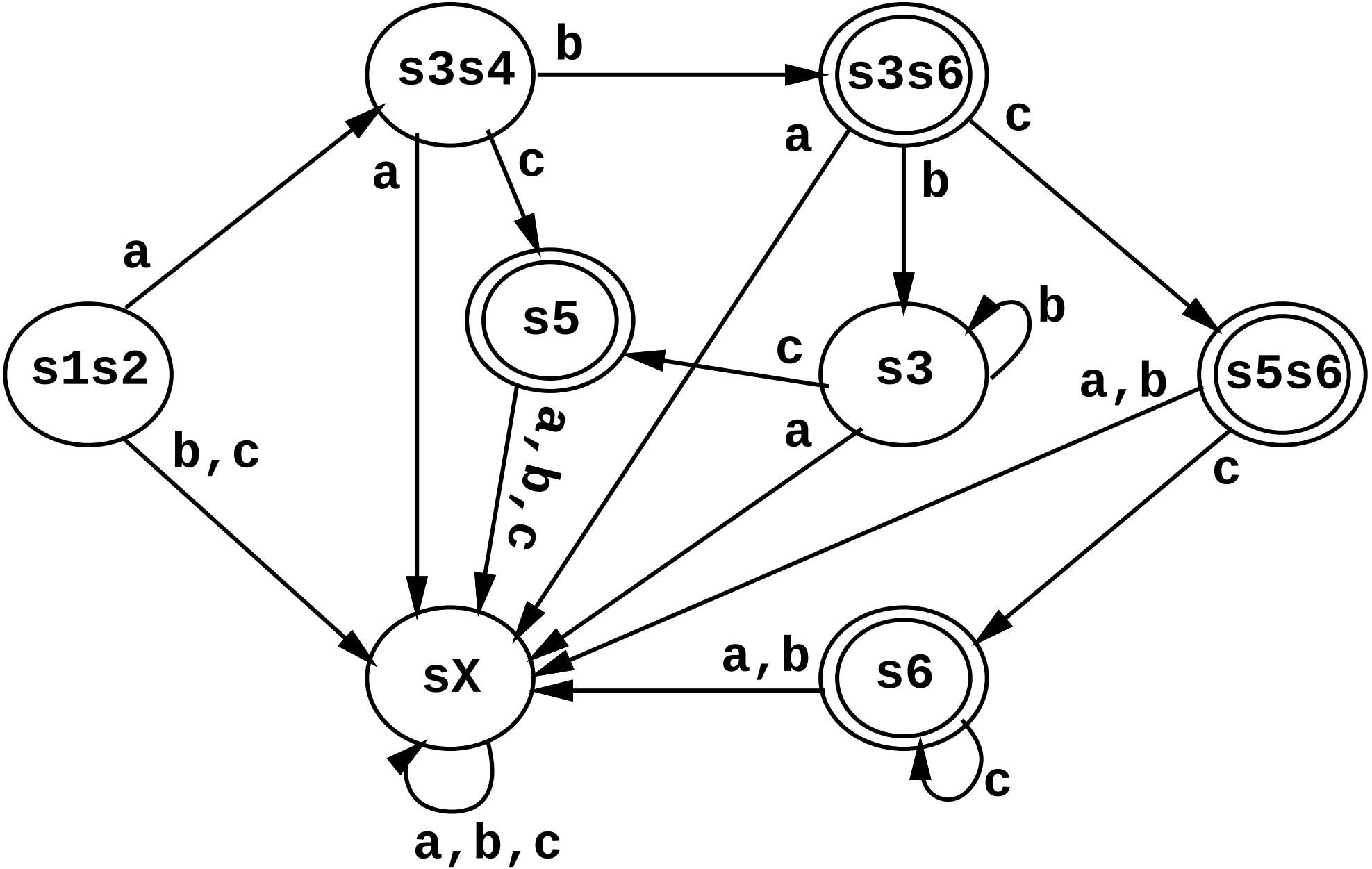
s3s4
b
s3s6
c
a
c
b
a
s5
b
s1s2
c
s3
a, b
s5s6
a
a, b, c
b, c
c
sX
a, b
s6
c
a, b, c