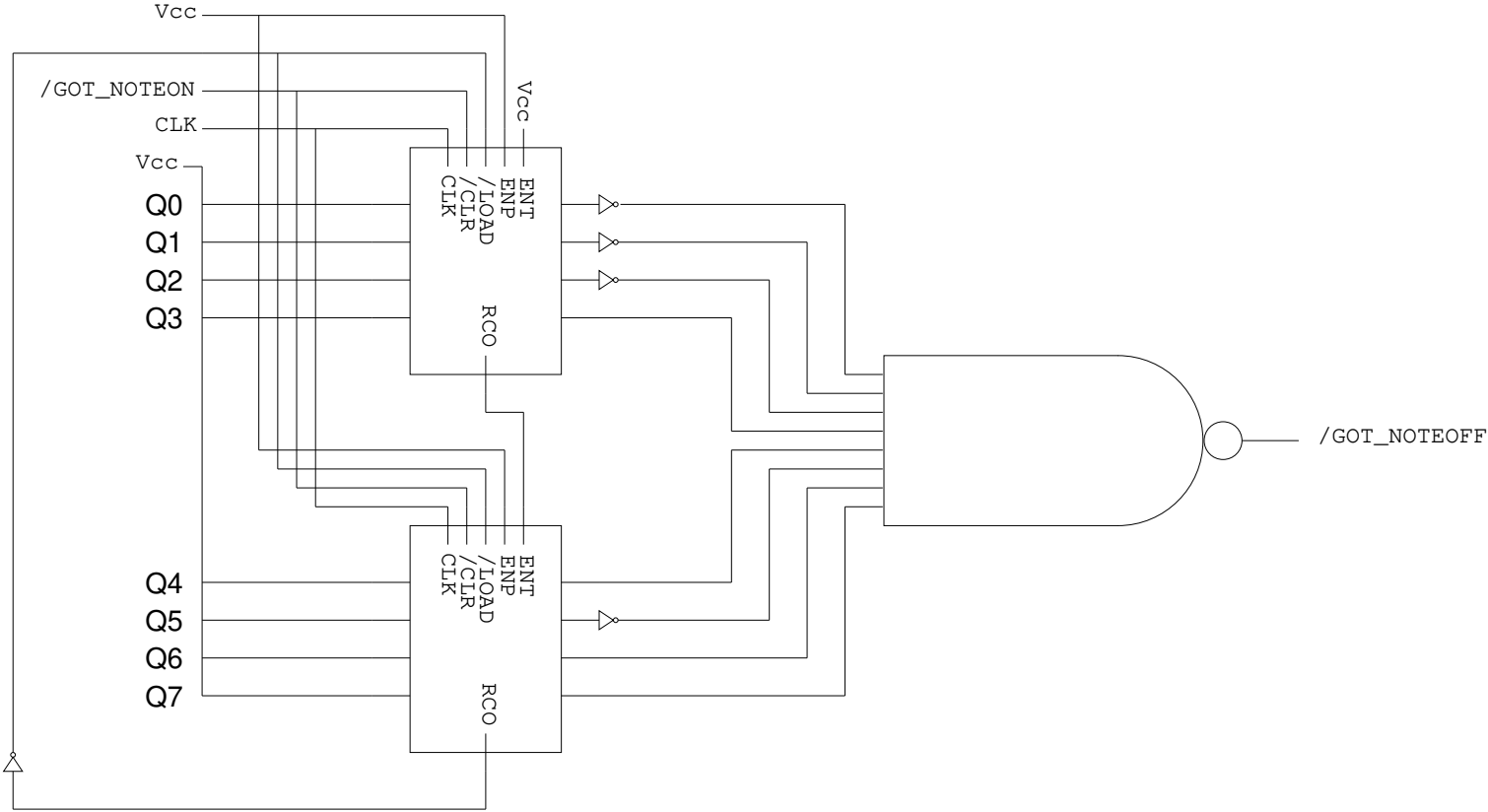
Vcc
/GOT_NOTEON
CLK
Vcc
Vcc
Q0
Q1
Q2
Q3
ENT
ENP
/LOAD
/CLR
CLK
RCO
Q4
Q5
Q6
Q7
ENT
ENP
/LOAD
/CLR
CLK
RCO
/GOT_NOTEOFF