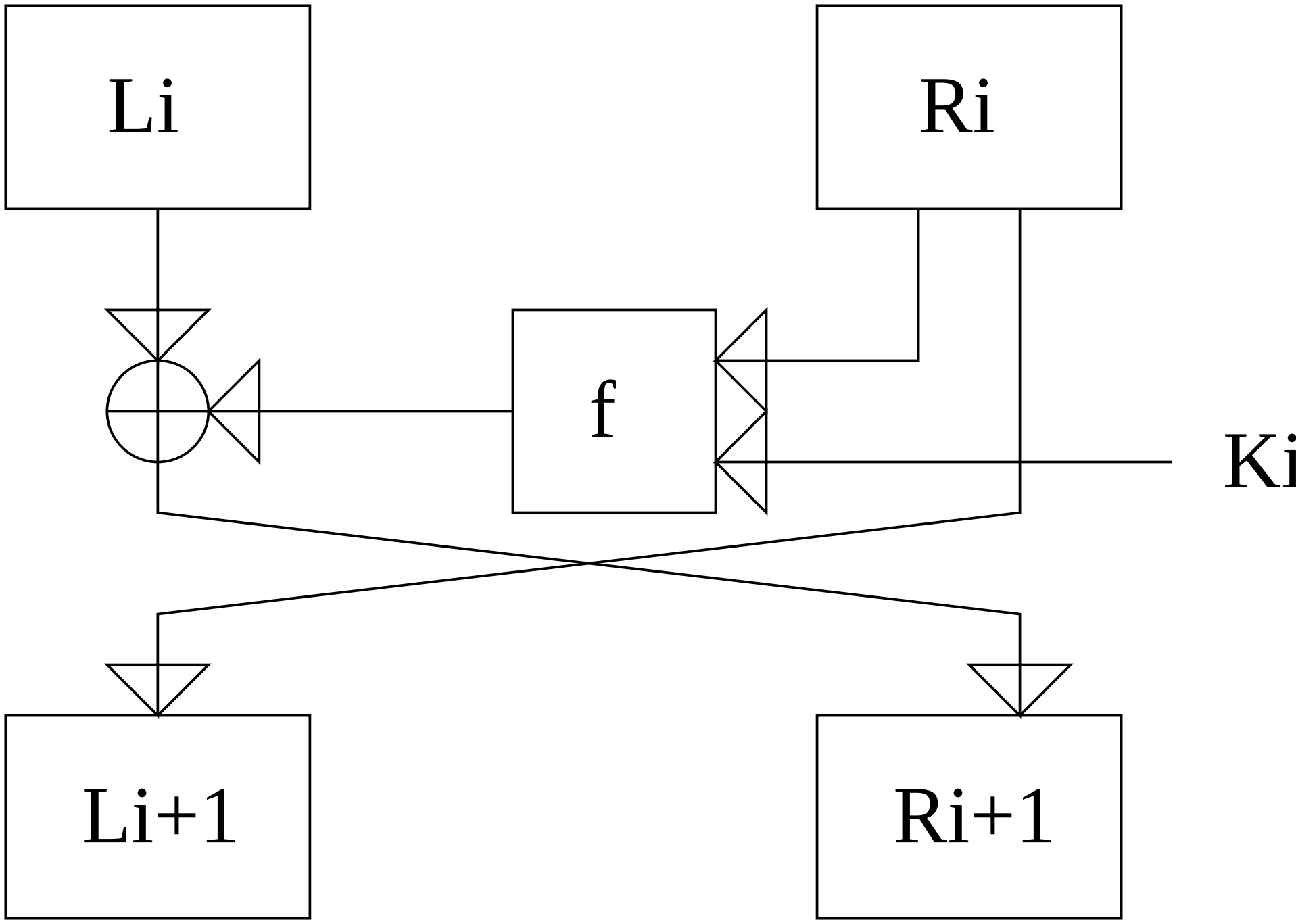
Li
Ri
f
Ki
Li+1
Ri+1