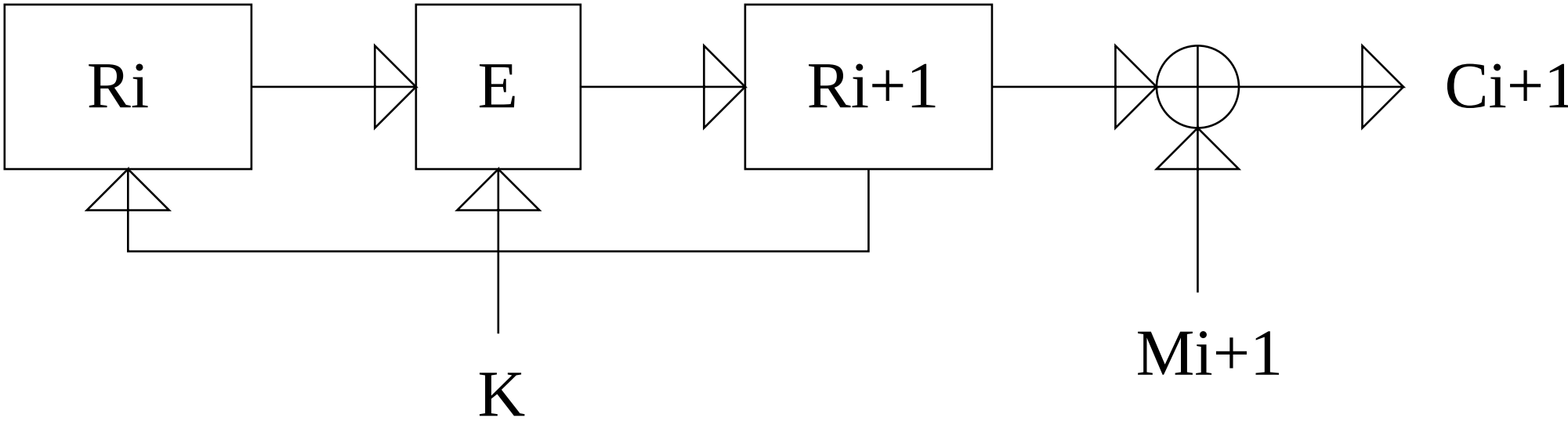
Ri
E
Ri+1
Ci+1
K
Mi+1