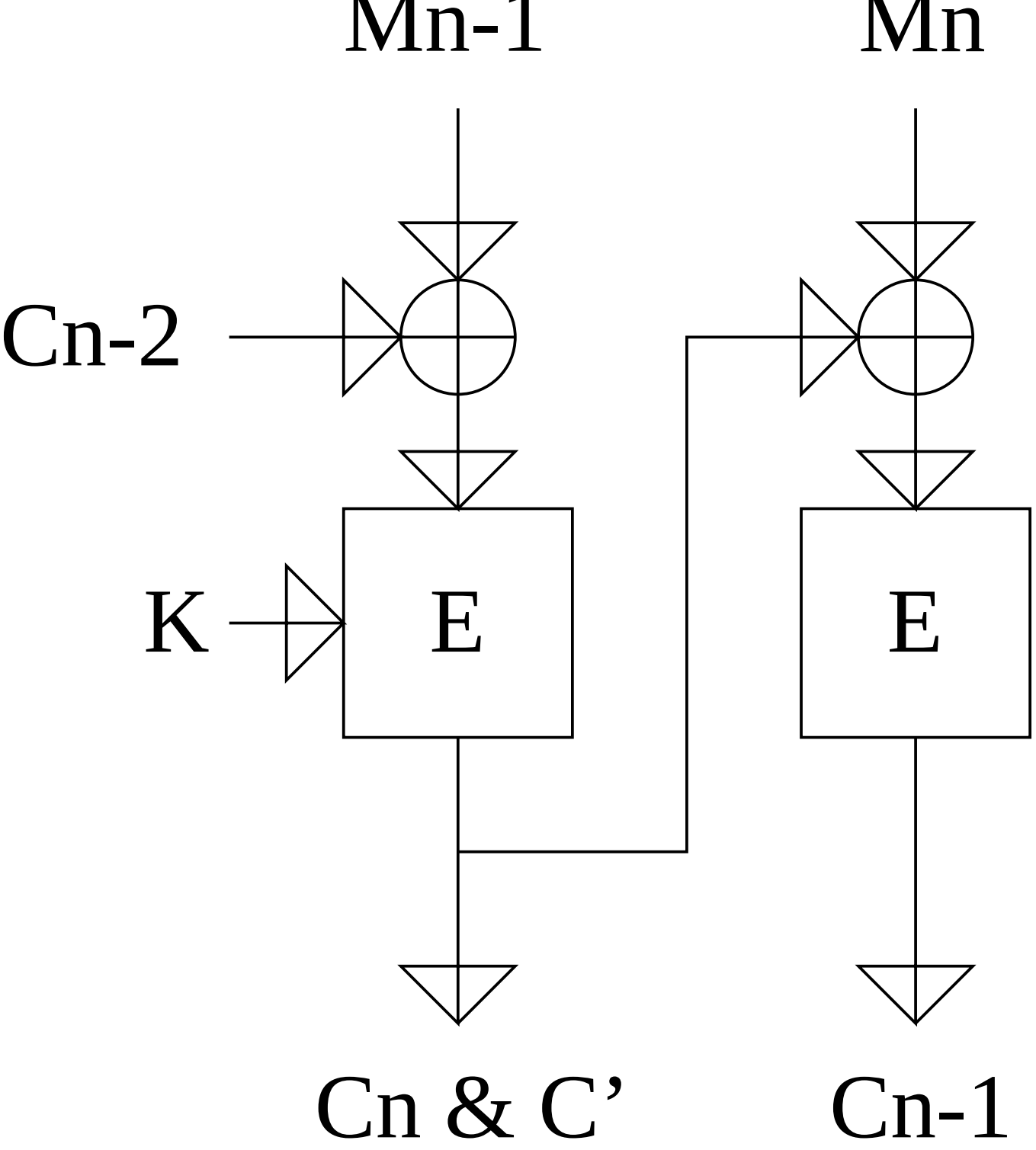
Mn-1
Mn
Cn-2
K
E
E
Cn & C’
Cn-1